Правила эксплуатации и ухода за мебелью.

Сохранность эксплуатационных и эстетических качеств мебели зависит от соблюдения условий ее хранения, правил эксплуатации и ухода.
1. Мебель рекомендуется эксплуатировать в помещении с температурой +10°С и относительной влажностью воздуха 65±15%. Сырость и близкое расположение источников тепла вызывает ускорение старения защитно-декоративного покрытия, а также деформации мебельных щитов.
2. Следует оберегать мебель от механических повреждений, попадания на ее поверхность воды, растворителей, щелочей, кислот. При случайном попадании жидкостей немедленно вытереть облитое место мягкой тканью. Пыль с поверхности изделия удалять сухой фланелевой тканью.
3. Во избежание перекосов, двери изделия постоянно держать закрытыми. Затрудненное запирание или неплотное прилегание вследствие неровностей пола устраняют путем подкладывания мелких прокладок под корпус изделия с правой или левой стороны.

Гарантии изготовителя.

1. Приобретая изделия мебели, убедитесь в полной комплектности изделия и отсутствии механических повреждений.
2. За механические повреждения, возникшие при транспортировке, хранении и эксплуатации, предприятие-изготовитель ответственности не несет.
3. Предприятие-изготовитель гарантирует покупателю сохранность всех качественных показателей, обусловленных ГОСТом, в течение 24 месяцев со дня продажи при соблюдении покупателем правил эксплуатации изделий мебели.
4. В случае обнаружения производственных дефектов или недостачи комплектующих элементов следует обратиться в магазин, где была приобретена мебель, с обязательным приложением товарного чека или на предприятие-изготовитель.
5. По дефектам, появившимся из-за несоблюдения покупателем правил эксплуатации и ухода за мебелью, претензии не принимаются.

Рекомендации по сборке.

Перед началом сборки необходимо ознакомиться с инструкцией и убедиться в правильности полученных вами комплектующих деталей и наличии крепежной фурнитуры.
Для сборки и установки изделия необходимо иметь отвертки с плоским и крестовым шлицем, молоток и при необходимости твердые прокладки. Во избежание повреждений деталей, сборку рекомендуется производить на упаковочной таре.
Начинать сборку следует с установки крепежной и лицевой фурнитуры по отверстиям, сделанным на деталях. Затем установить все стяжки или, прилагаемую согласно приложению, фурнитуру на вертикальные стенки. После чего следует приступить к сборке каркаса изделия. Закончив сборку каркаса, проверить его прямоугольность по диагоналям, при их равенстве закрепить задние стенки.

При правильной эксплуатации и уходе средний срок службы 5 лет.

Адрес изготовителя: Россия, 440015, г. Пенза, ул. Совхоз "Победы ", дом 12;

тел.: (841-2) 223-225, 223-226.

Упаковщик _____

Дата выпуска «____»_____ 20__г.

Подпись ОТК

Дата продажи «____»_____ 20__г.

Подпись

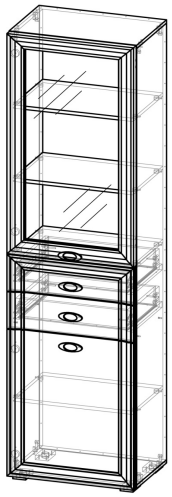

ШК-1914

Габаритные размеры (ВхШхГ), мм: 2150 x 556 x 394

ИП Гордеева Т.И.

Эйми ШК-1914

Шкаф

Адрес производства: 440015, Россия, г. Пенза, ул. Совхоз "Победы ", дом 12, (841-2) 223-225, 223-226

Юридический адрес: 440015, Россия, г. Пенза, ул.Северная, 26-15

Срок службы: 5 лет

Срок гарантии: 12 мес.

Упаковщик: _____

Соответствует требованиям

ЕАЭС N RU Д-RU.АЖ22.В.08916/18

ГОСТ 16371-2014

Дата выпуска: 10/19/2023 Дата продажи:_____ Подпись: _____

Паспорт изделия

Шаг 1.

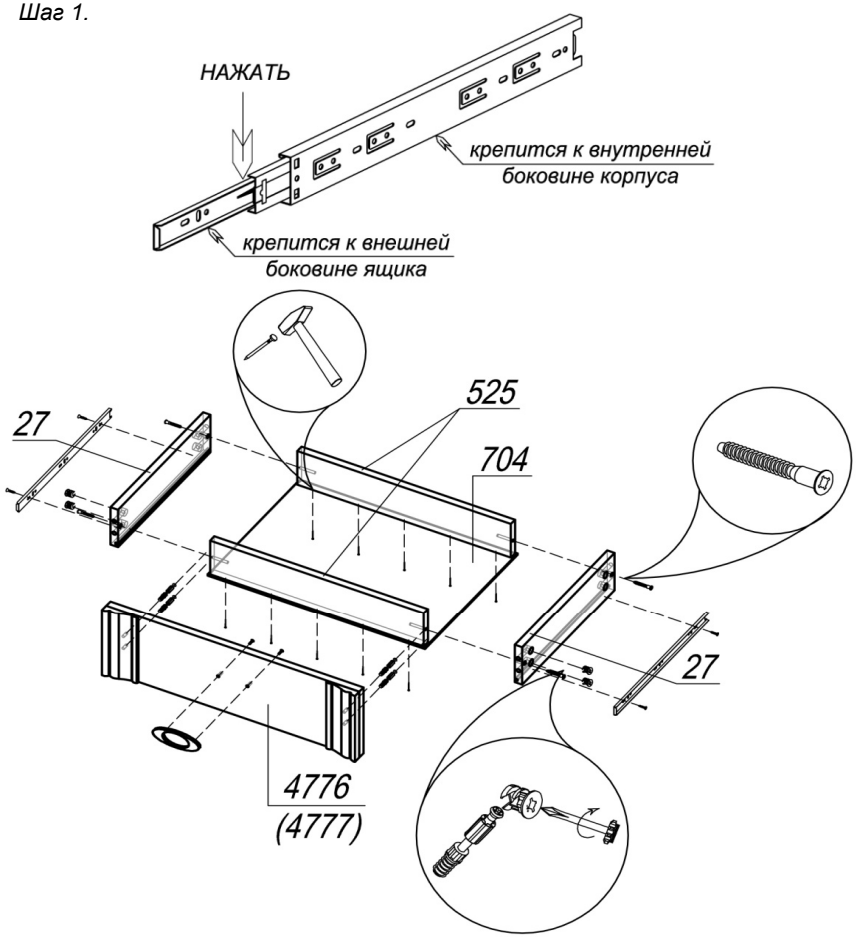

ШАГ 1. Перед началом сборки изделия подготовить направляющие полного выдвижения, разобрав их на две части. Для этого вытянуть внутреннюю планку до предела, нажать на деблокировочный рычаг и снять внутреннюю подвижную планку направляющих. Внешняя неподвижная планка крепится к внутреннему боку корпуса, внутренняя подвижная - к внешнему боку ящика.
Сборка ящика. К бокам ящика 27 прикрепить внутреннюю подвижную планку направляющих шурупами 4х13. С помощью евровинтов 6х50 соединить бока ящика 27 с вязками ящика 525. ЛДВП ящика 704 вставить в пазы боков ящика и прибить к вязкам ящика гвоздями 2х20. В накладку 4776 (4777) установить 4 штока эксцентрика. Привернуть ручку винтами. Соединить накладку и собранный ящик, установить эксцентрик Minifix (по 2 шт в бок 27) и закрепить шток эксцентрика.

Внимание покупателя!

1. Упрощенное изображение фурнитуры дано к каждому изделию.
2. Для фурнитуры в деталях сделаны отверстия.
3. Возможна замена фурнитуры и комплектующих на предприятии.
4. Ввиду непрерывного совершенствования изделия, возможны несущественные изменения в конструкции.
5. По истечении 6-ти месяцев проверять и подтягивать всю крепежную фурнитуру.

	Место №1042				
	1042Л	Бок	1	2098	358
	1042Пр	Бок	1	2098	358
	Место №1353				
	1353	Крышка	2	556	358
	Место №504_4				
	504	Вязка	4	524	358
	Место № 704				
	27	БокЯщ	4	350	100
	525	ВязкаЯщ	4	466	990
	704	ЛДВПЯщ	2	474	350
	Место №691				
	691	ЛДВП в цвет	1	2126	552
	Место №4777				
	4775	Створка	1	705	552
	4776	Накладка	1	552	176
	4777	Накладка	1	552	176
	Место №4895				
в сборе	4895	Створка	1	1057	552
	4895с	Стекло+пескоструй 654	1	931	426

Фурнитура			
Эскиз	Наименование	Ед.изм.	Кол-во
	Гвоздь 2х20	шт	74
	Евровинт 6х50	шт	8
	Евроключ	шт	1
	Шкант 8х30	шт	8
	Шток эксцентрика 45 мм	шт	16
	Эксцентрик Minifix	шт	16
	Заглушка Ф5	шт	6
	Заглушка под евровинт	шт	8
	Заглушка под эксцентрик	шт	16
	Заглушка самоклеющаяся	шт	8
	Стяжка-полкодержатель+дюбель 12,5 мм	шт	16
	Стяжка межсекционная 5х32	компл	2
	Винт 4х35 (для крепления ручки к стеклостворке)	шт	2
	Винт 4х20 (для крепления ручки в сборе)	шт	6
	Шуруп 4х13	шт	24
	Шуруп 4х16 (для крепления опор)	шт	16
	Шуруп 4х16 (для крепления петель)	шт	16
	Ручка-скоба Валмакс FM-051 064 хром матовый	шт шт	4
	Петля для накладной двери толщ. 32 мм	шт	4
	Ответная планка Н=9 мм для петли	шт	4
	Опора регулируемая L-20	шт	4
	Направляющие L=350 ПВ	компл	2

Шаг 2.

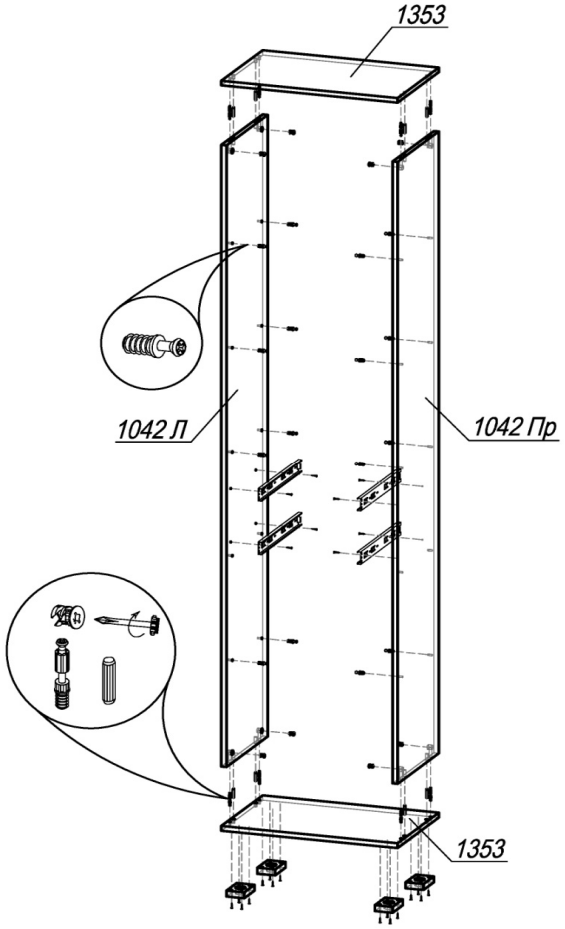

ШАГ 2. Сборка корпуса. Подготовить крышки 1353 к сборке: к нижней крышке с обратной стороны шурупами 4х16 привернуть опоры L-20 (4 шт); установить шток эксцентрика (по 4 шт в деталь) в глухие отверстия Ø5мм и шкант (по 4 шт в деталь) в глухие отверстия Ø8мм. К бокам 1042Л и 1042Пр прикрепить внешнюю неподвижную планку направляющих шурупами 4х13 и в отверстия Ø5мм установить дюбель-полкодержатель (по 8 шт в бок) для крепления полок 504. Затем, соединив крышки 1353 с боками 1042Л и 1042Пр, установить эксцентрик Minifix (8 шт) и закрепить шток эксцентрика.

Шаг 3.

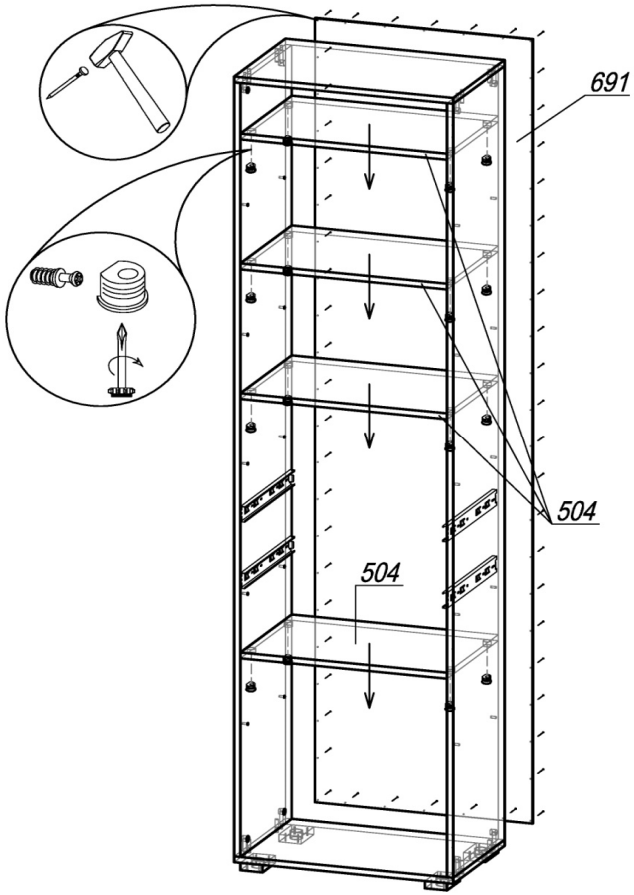

ШАГ 3. В полки 504 установить стяжку-полкодержатель (по 4 шт в деталь), вставить полки в шкаф и закрепить дюбели, затянув стяжки. Далее сборка производится лицевой стороной вниз. Проверив рулеткой или рейкой равенство диагоналей, прибить гвоздями 2х20 заднюю стенку ЛДВП 691. Поднять шкаф и установить на место.

Шаг 4.

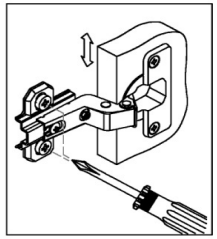

Регулирование по высоте

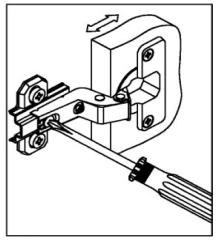

Регулирование глубины

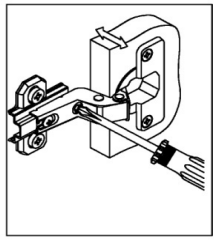

Регулирование наложения

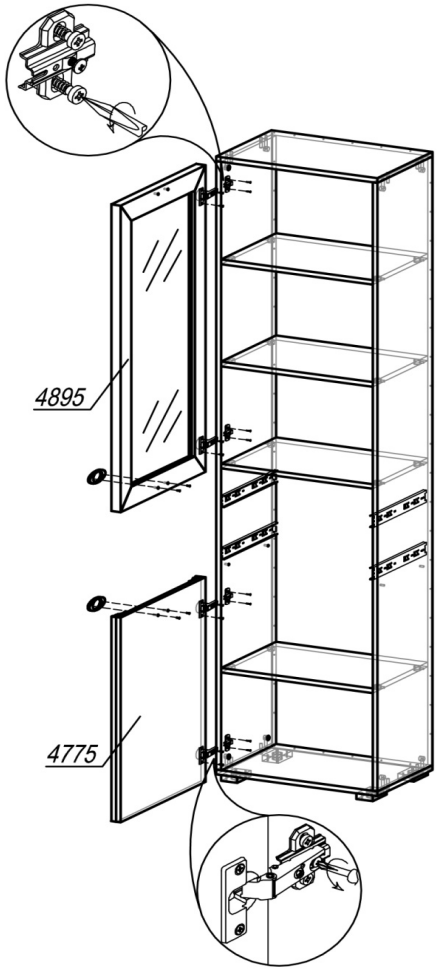

ШАГ 4. Разобрать петлю для накладной двери на две части (петля и ответная планка петли). Закрепить первую часть петли шурупами 4х16 на створках 4775 и 4895. Вторую часть петли (ответная планка) прикрепить шурупами 4х16 к боку 1042Л. Навесить створки на накладные петли. Привернуть ручки винтами. Закрыть эксцентрики и открытые отверстия соответствующими заглушками.
При необходимости выровнять шкаф с помощью корректировки опор, отрегулировать направляющие и петли. Вставить собранные ящики в корпус, задвинуть их до фиксации деблокировочным рычагом. Для снятия ящика нажать на деблокировочные рычаги с двух сторон в противоположном направлении друг от друга. Стяжка межсекционная 5х32 устанавливается в случае соединения шкафа с другими модулями между собой.