Стол журнальный " ГЕНЕЗИС ".

Схема сборки :

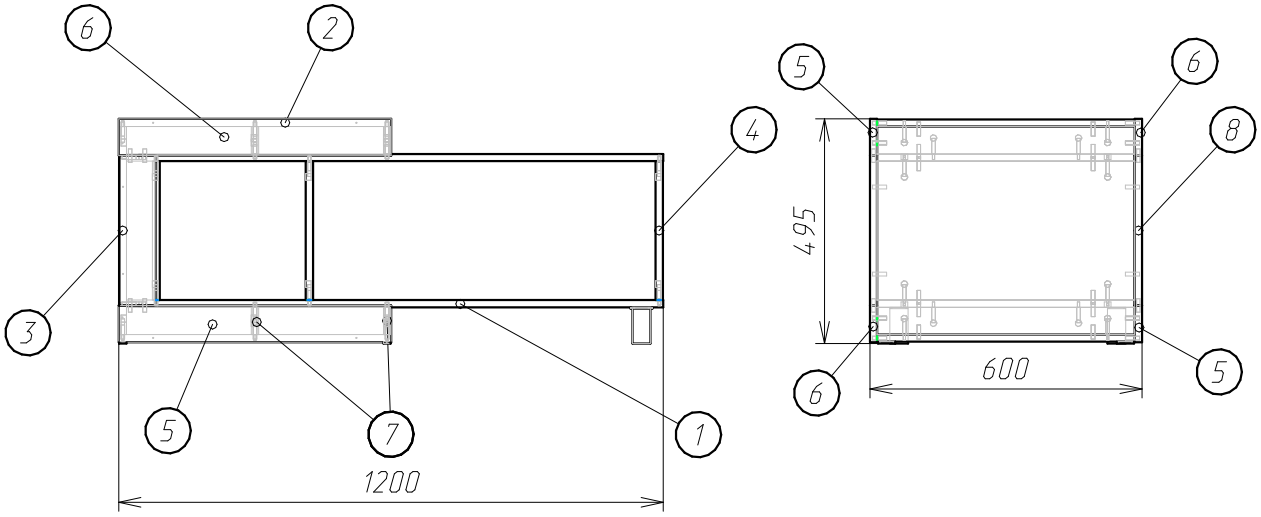

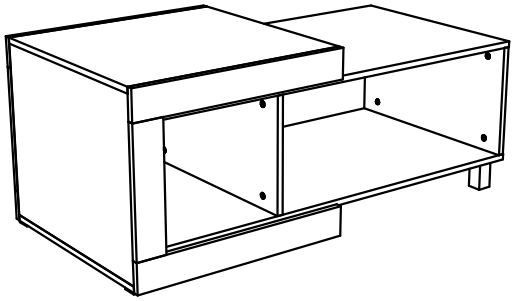

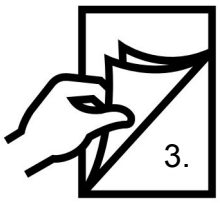

Фурнитура :

Поз.	Вид	Наименование	Кол.
9		Шуруп 3,5х16	16
10		Заглушка самоклейка	10
11		ПВА тюбик	1
12		Опора 80мм квадраная	2
13		Стяжка Эксцентриковая шток №13ш, эксцентрик №13э	36
14		Подпятник (крепить шурупом 3,5х16) Рассверлить под шуруп сверлоD3.5-4мм	4
15		Шкант 8х30	68

Деталировка :

Поз.	Наименование	Кол-во	Длина	Ширина
1	Горизонт	2	1183	568
2	Крышка	2	600	568
3	Боковина левая	1	458	568
4	Боковина	3	306	568
5	Планка горизонтальная	2	601	81
6	Планка горизонтальная	2	601	81
7	Планка опорная	4	568	60
8	Планка вертикальная	2	330	81

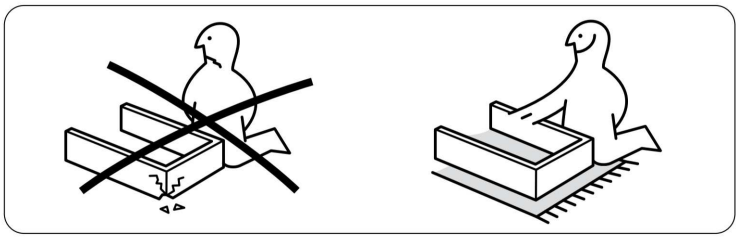

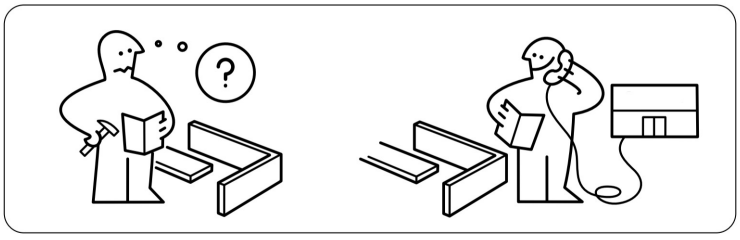

2.

Шаг.1

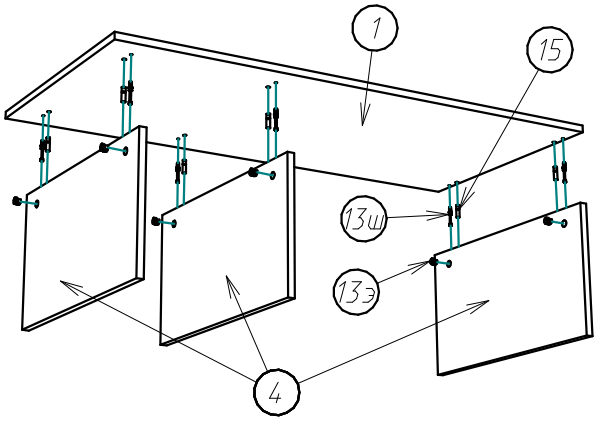

Шаг.2

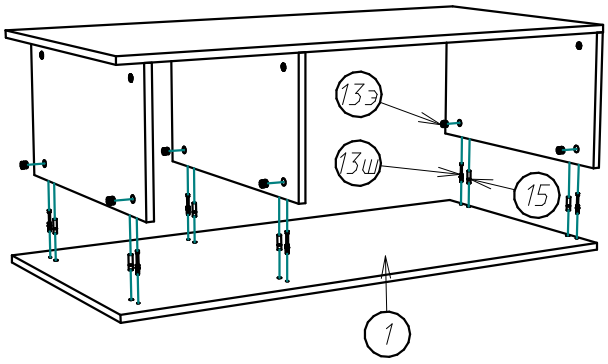

Шаг.3

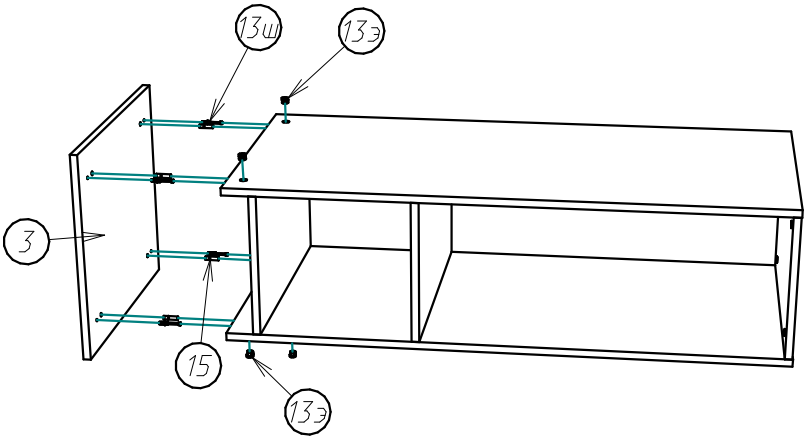

Шаг.4

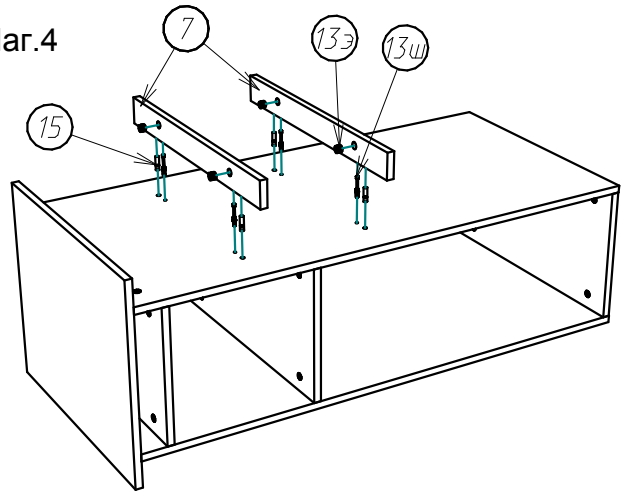

Шаг.5

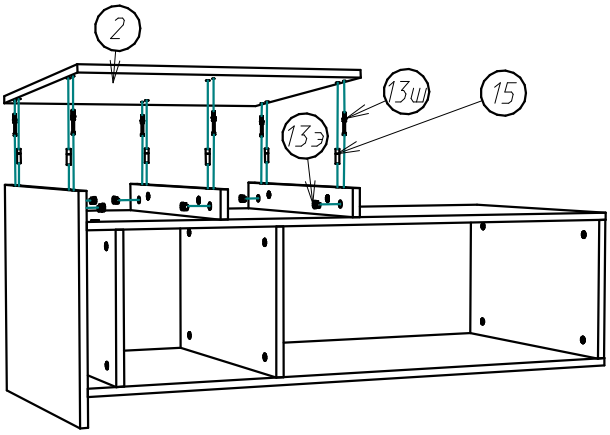

Шаг.6

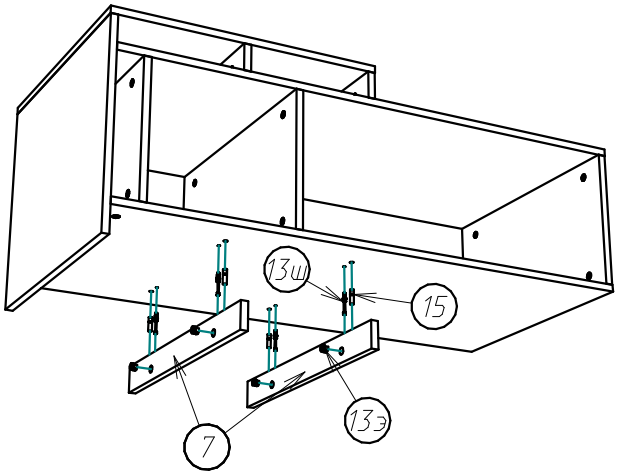

Шаг.7

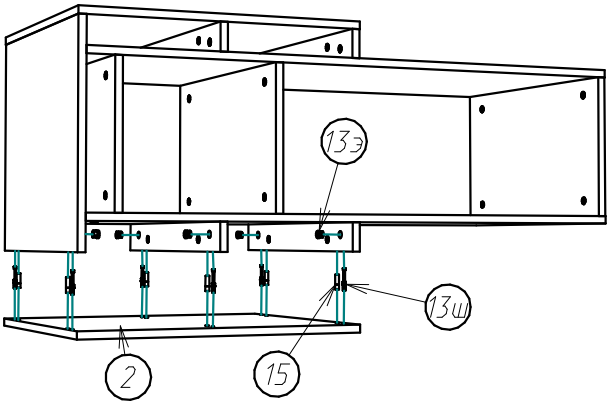

Шаг.8

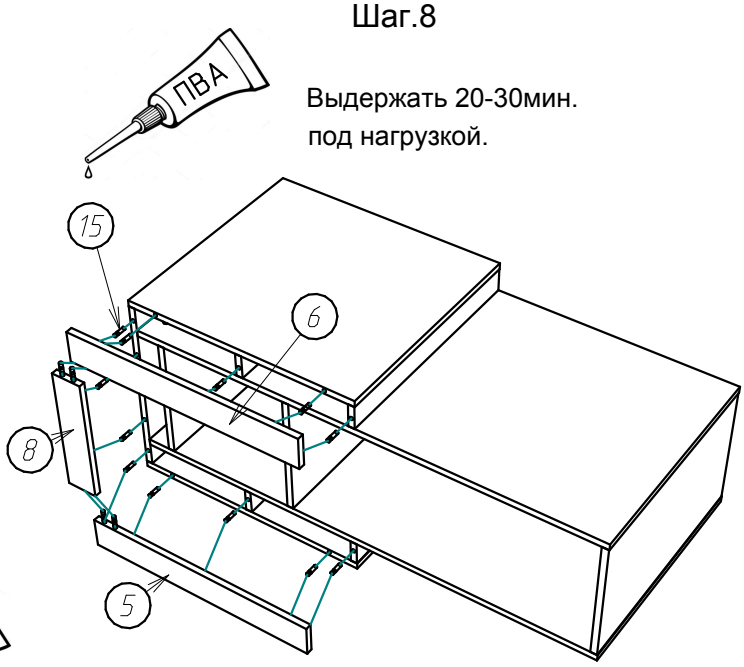

Выдержать 20-30мин.
под нагрузкой.

Выдержать 20-30мин.
под нагрузкой.

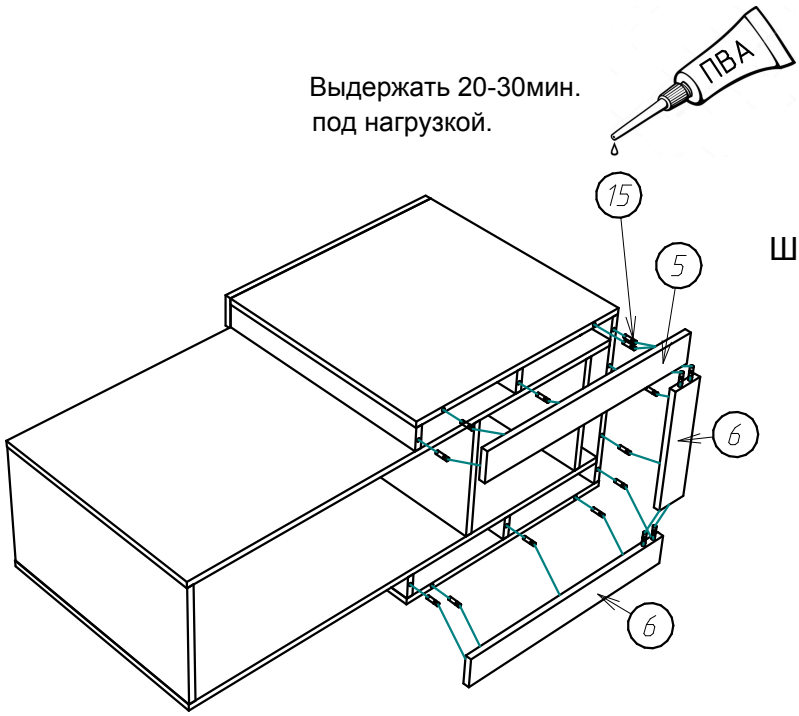

Шаг.9
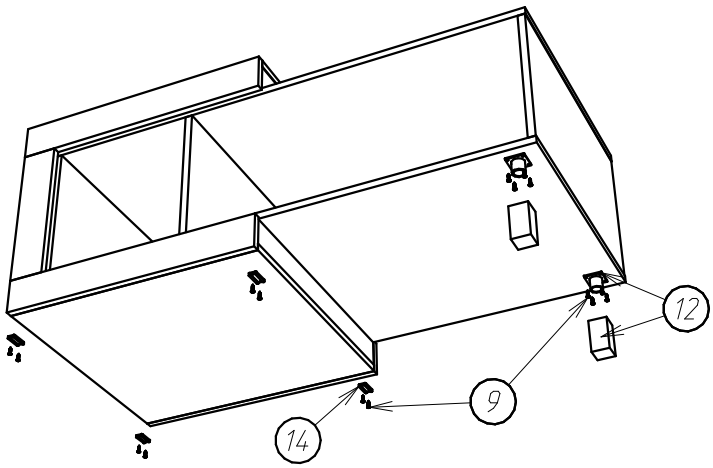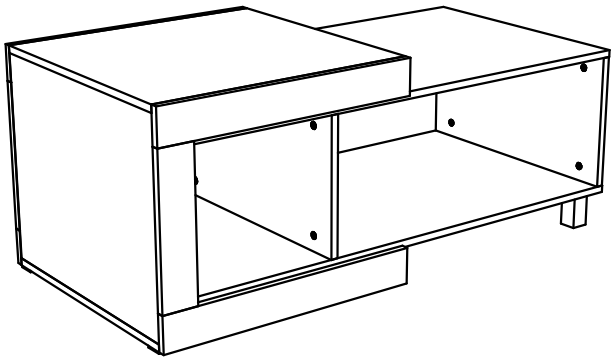
Шаг.10